平成 20 年 11 月 16 日

ザ・千里タワーご契約者様　各位

事業主：　住 友 商 事 株 式 会 社
阪 急 不 動 産 株 式 会 社
オリックス不動産株式会社

ご　報　告

謹啓　平素は格別のご高配を賜り、有り難く厚く御礼申し上げます。
さて、去る 11 月 14 日（金）午後、ザ・千里タワーの建築工事中に、19 階（販売表示上）の南側バルコニーの一本の柱におきまして、ＰＣａ（プレキャスト）部材の接合部へのセメント系充填材の未注入により、柱のコンクリート表面の一部が剥離し損傷する事態が発生いたしました。
施工会社の株式会社竹中工務店より、現時点で判明している事実について弊社らに対して説明がありましたので、ご契約者の皆様に対し取り急ぎご報告申し上げます。
今回のコンクリート表面剥離の原因は、構造設計上の問題ではなく、発生部位におけるセメント系充填材の未注入が原因であるとの報告を受けています。
また、今回の事態により建物全体としての性能や周辺部材への影響も調査中ですが、構造解析を行った結果、現状でも建物全体の安全性は確保できているとの報告も受けています。
更に、同様の未注入箇所がないか全数調査を実施しています。
今後、損傷箇所の修補にあたっては、関係諸官庁と協議のうえ対応していく予定です。
弊社らといたしましては、今回の事態が発生したことは、誠に遺憾なことであり、痛恨の極みであります。また、事業主、施工会社を全面的にご信頼のうえ、ご契約いただきました皆様に対し、誠に申し訳なく深くお詫び申し上げます。
今後、充填材の未注入が発生した理由、修補方法とその信頼性、建物全体の性能、全体工程への影響等の諸々の懸念につきまして、改めて調査のうえ、ご契約者の皆様に速やかにご説明させていただき、信頼回復に全力を尽くす所存でございます。
まずは、取り急ぎご報告させていただきますので、ご理解賜りますよう宜しくお願い申し上げます。

謹　白

この件に関するお問い合わせ先
「ザ・千里タワー」マンションパビリオン　　０１２０－８４－１５５１
お問い合わせ対応時間　　１０時～１８時

平成 20 年 11 月 16 日

住　友　商　事 株式会社　御中
阪 急 不 動 産 株式会社　御中
オリックス不動産 株式会社　御中

株式会社 竹中工務店 大阪本店

貴ザ・千里タワーにおける 19 階（販売表示上）南側バルコニー柱（１か所）の
接合部の損傷について

謹啓　平素は格別のご高配を賜り、有り難く厚く御礼申し上げます。
さて、去る 11 月 14 日（金）午後、貴ザ・千里タワー19 階（販売表示上）の南側バルコニーの CE７柱におきまして、ＰＣａ（プレキャスト）部材接合部へのセメント系充填材の未注入により、柱のコンクリート表面の一部が剥離し損傷いたしました。（具体的部位は別紙のとおりです）
貴社をはじめ、貴ザ・千里タワーのご契約者の皆様に多大なご心配とご迷惑をおかけし、誠に申し訳なく深くお詫び申し上げます。
今回、セメント系充填材の未注入により当該柱の接合断面積が不足したため損傷にいたりましたが、建物全体としての性能や周辺の部材への影響は軽微であり、構造解析を行いました結果、現状でも建物全体の安全性は確保できております。
他の全ての柱の接合部につきまして、セメント系充填材の未注入がないか、調査を実施しております。この調査結果は完了次第、速やかに報告させていただきます。また、セメント系充填材の未注入が発生した理由、修補方法とその信頼性、建物全体の性能、全体工程への影響等につきましても改めて詳細をご報告させていただきます。
当該損傷箇所につきましては、関係諸官庁と協議のうえ、適切な方法にて修補し、所期の構造性能を確保いたしますので、何卒ご理解賜りますよう宜しくお願い申し上げます。

謹　白

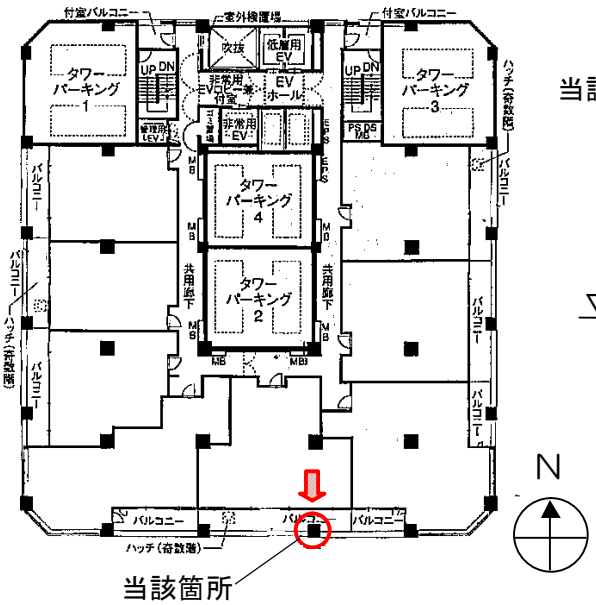

販売階19階平面図

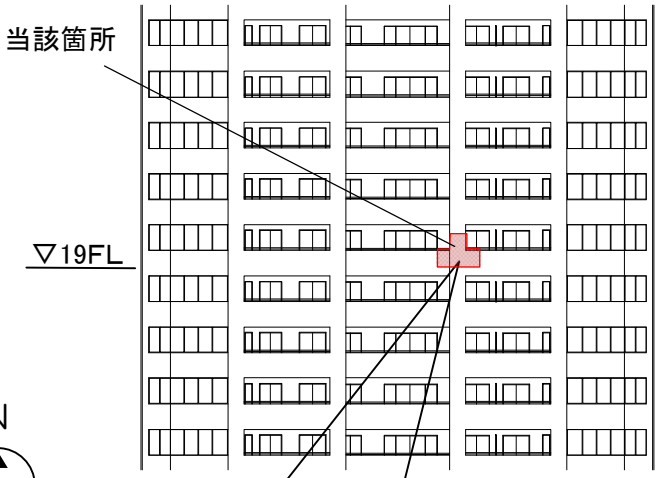

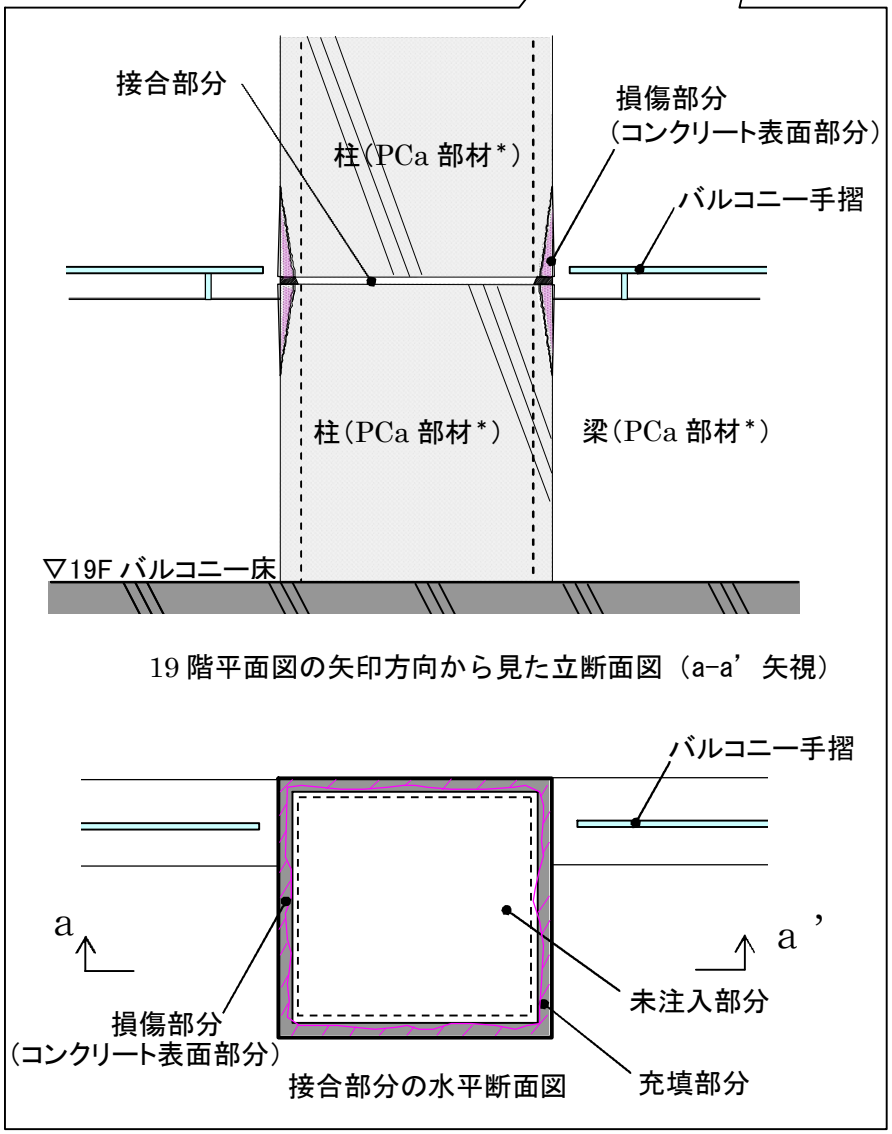

＊　PCa（プレキャスト）部材：工場などであらかじめ製造されたコンクリート製品

本建物 6 階（販売表示上）以上の柱・梁は工事現場で PCa 部材を組み立て、接合部にセメント系充填材を注入し、一体化させる工法を採用しています。